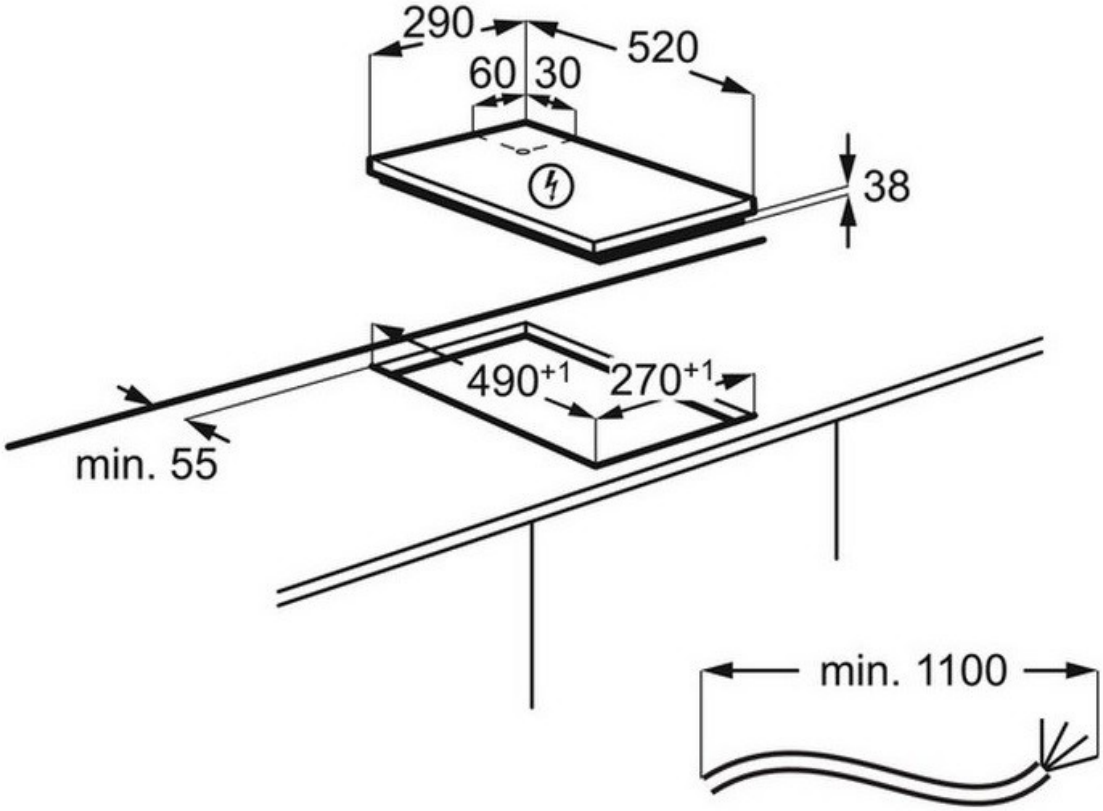
290
520
60
30
38
490+1
270+1
min. 55
min. 1100

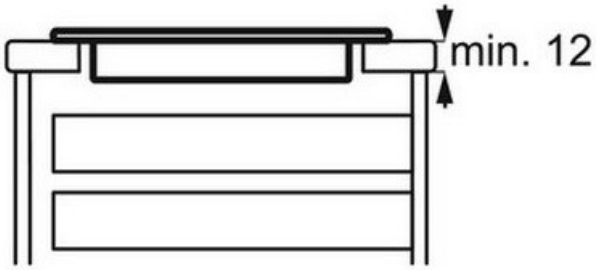
min. 12

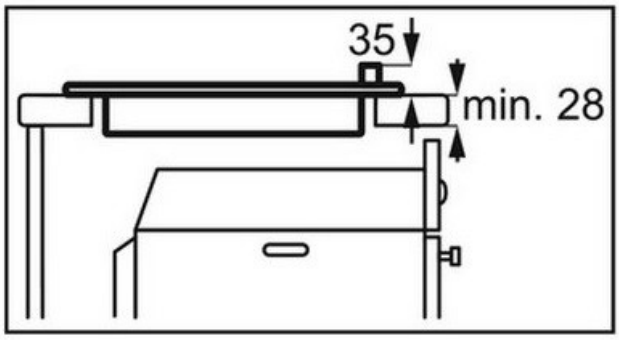
35
min. 28